ハクヨー

E26

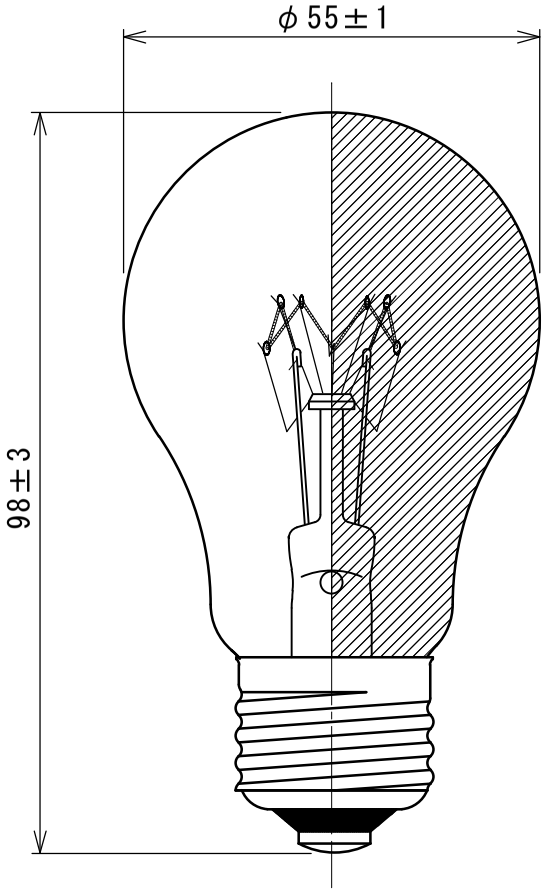

B22d

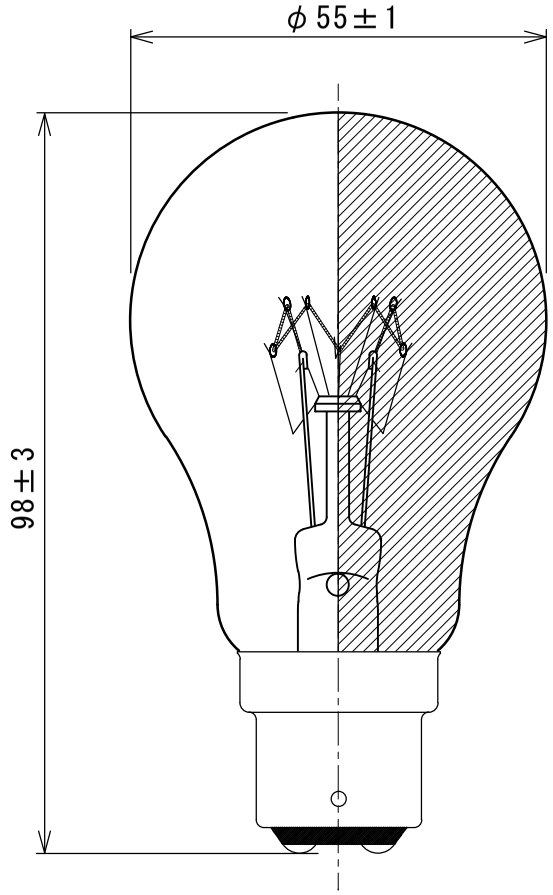

形式・用途	KG220V20W
ガラス球	A55 透明 or 艶消
口金	E26/25 or B22d/25×26
フィラメント形状	C-7
試験電圧 (V)	220
消費電力 (W)	20
消費電流 (A)	–
全光束 (lm)	112
水平光度 (cd)	–
効率 (lm/W)	5.6
定格静止寿命 (hrs)	2,000
過電圧振動耐久寿命(hrs)	15
封入ガス	真空
ゲッター	赤燐
標準点灯の向き	下向き

記号	年月日	記事	担当	承認
	2024.02.01	CAD図面作成	佐藤	古谷

図面内容	耐振用電球			製品形式	KG220V20W A55 耐振 透明/艶消 E26/B22d				
年月日	2024.02.01			尺度	単位	memo		図面番号	
検図	古谷	設計		製図	相沢	1/1	mm	file	HPG-0023

舶用電球株式会社